nota: per gli ordini in Italia sostituire con la J la E iniziale nel codice prodotto

anello per ribassare le maniglie rinviate **ring to lower handles for door**

anello - **ring**

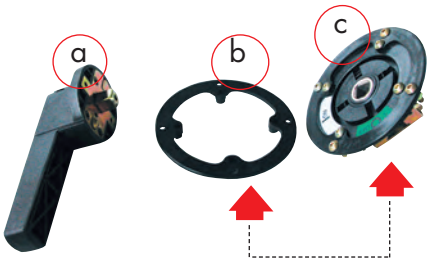

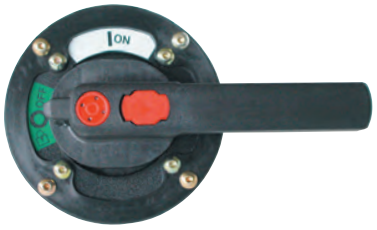

maniglia con anello - **handle with ring**

Code | EXNDMB

a Impugnatura
b Anello
c Mostrina con impugnatura e anello

a **Handle**
b **Ring to lower the handle**
c **Ring with position indication**

anello per abbassare le maniglie rinviate
ring to lower handles for door

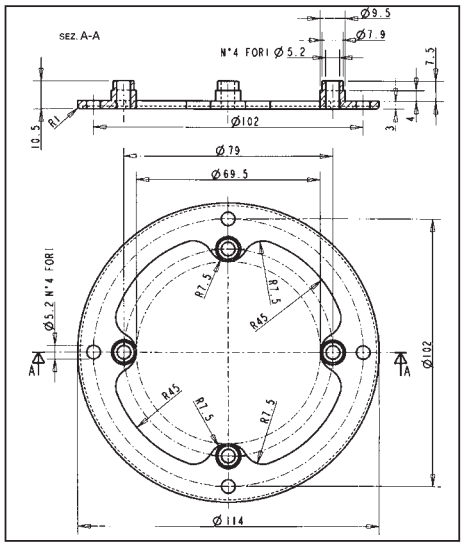

dima di foratura per maniglia bassa
drilling template for low handle

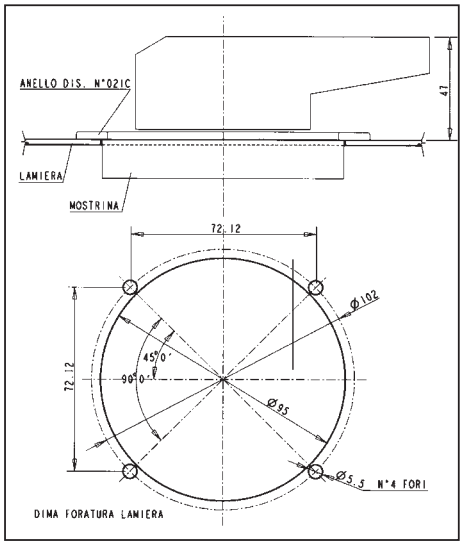

per ordinare la maniglia già completa di anello utilizzare il codice della maniglia rinviata (vedi pagine 28-29) sostituendo la lettera finale **A** del codice con la lettera **R**
Esempio: EXMN11200003**A** diventa EXMN11200003**R**.

to order handle complete with ring replace the letter A of handle for door ordering code (pages 28-29) with the letter R
Esample: EXMN11200003A
becomes EXMN11200003R

dime di foratura per maniglia rinviata **drilling template for handles for door**

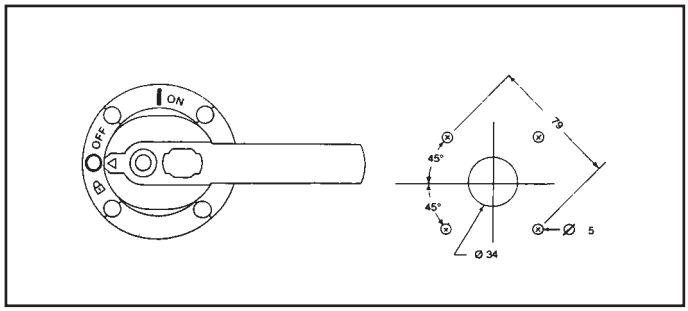

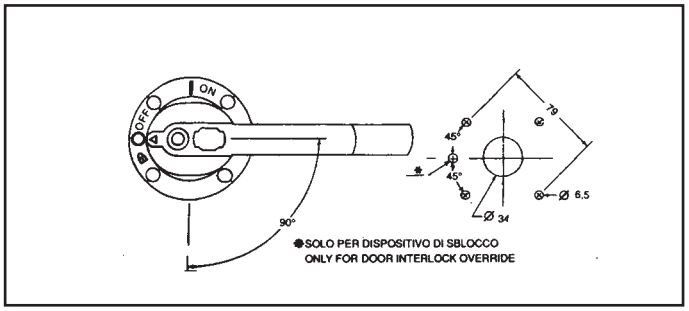

blocco a chiave
key lock

il blocco delle maniglie può essere tenuto in posizione di 0 - OFF e I - ON o in entrambe le posizioni

the lock of the handles can be locked in either O - OFF or I - ON position or in both positions

note: per l'uso con maniglia doppia chiedere all'ufficio tecnico
note: for double handle contact our technical department
vedi maniglie codici pg 28-29 - **see handle codes page 28-29**

EXMN31201003A	EXMN31201103A	EXMN33201003A	EXMN33201103A
EXMN31201005A	EXMN31201105A	EXMN33201005A	EXMN33201105A

per maniglia singola **for single handle**

Code | EXNBC

guarnizione in gomma
handle sealing

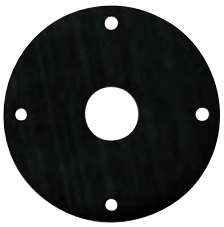

per maniglie IP 65 **for IP 65 handles**

Code | EXG 12